大会名	第１２回北海道高等学校バレーボール新人大会	大会委員長	鎌田勝広
日時	平成２８年２月５日(金)～２月７日(日)	競技委員長	丸山道博
会場	室蘭市体育館　室蘭栄高等学校体育館　室蘭清水丘高等学校体育館	審判委員長	笠羽泰範
		総務委員長	岡田聡

【男子】

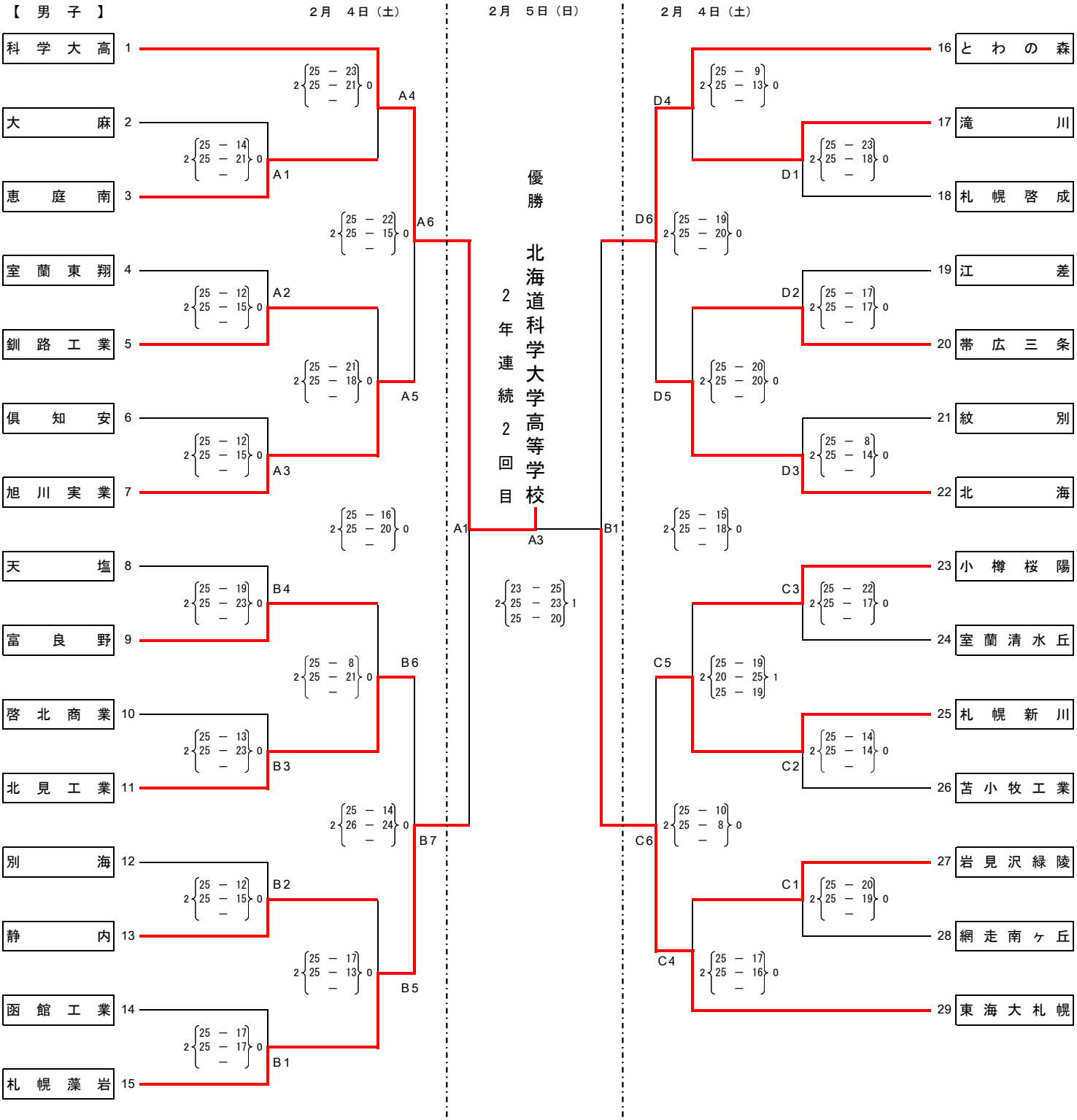

優勝	北海道科学大学高等学校	準優勝	東海大学付属札幌高等学校	第３位	札幌藻岩高等学校	第４位	とわの森三愛高等学校

大会名　第１２回北海道高等学校バレーボール新人大会
日　時　平成２８年２月５日(金)～２月７日(日)
会　場　室蘭市体育館　登別市総合体育館　日本工学院北海道専門学校体育館

大会委員長　鎌田勝広
競技委員長　丸山道博
審判委員長　笠羽泰範
総務委員長　岡田　聡

【女子】

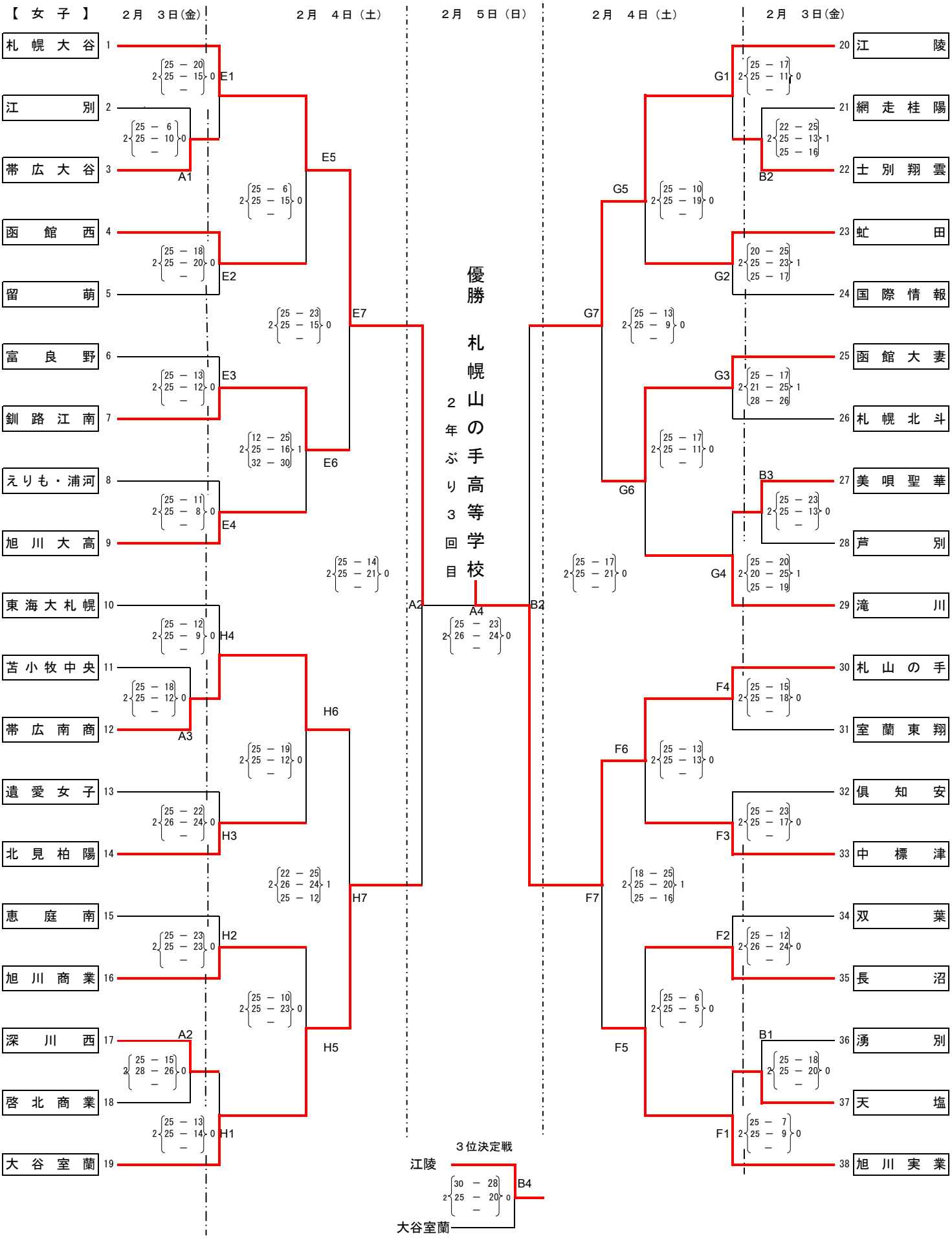

優　勝	札幌山の手高等学校	準優勝	札幌大谷高等学校	第３位	江陵高等学校
第４位	北海道大谷室蘭高等学校				